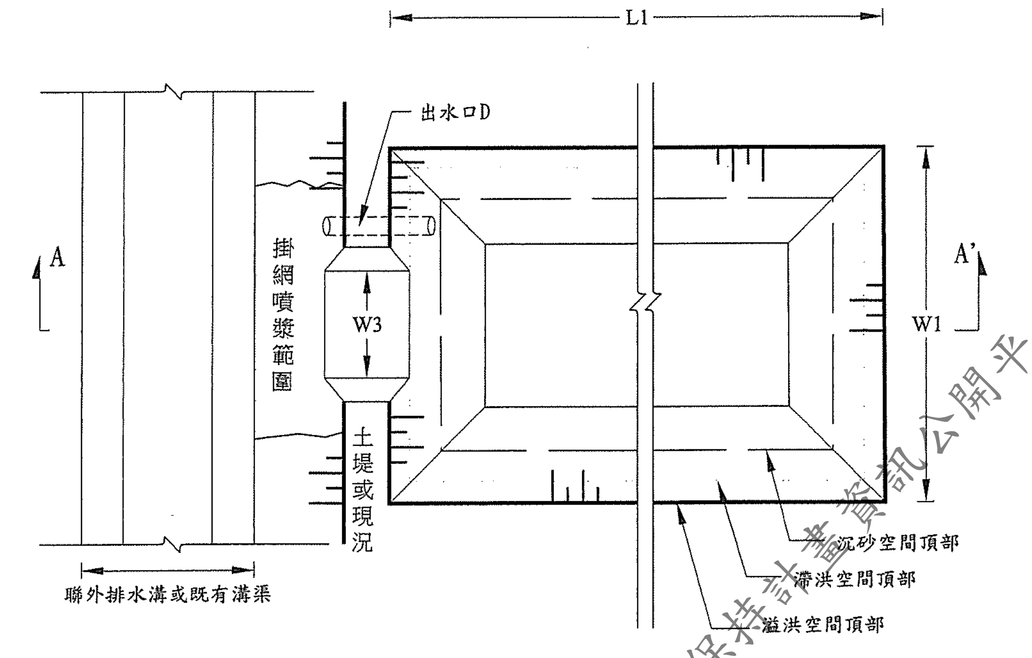
L1
出水口D
A
A'
掛網噴漿範圍
W3
W1
土堤或現況
聯外排水溝或既有溝渠
沉砂空間頂部
滯洪空間頂部
溢洪空間頂部

臨時滯洪沉砂池平面示意圖

N.T.S

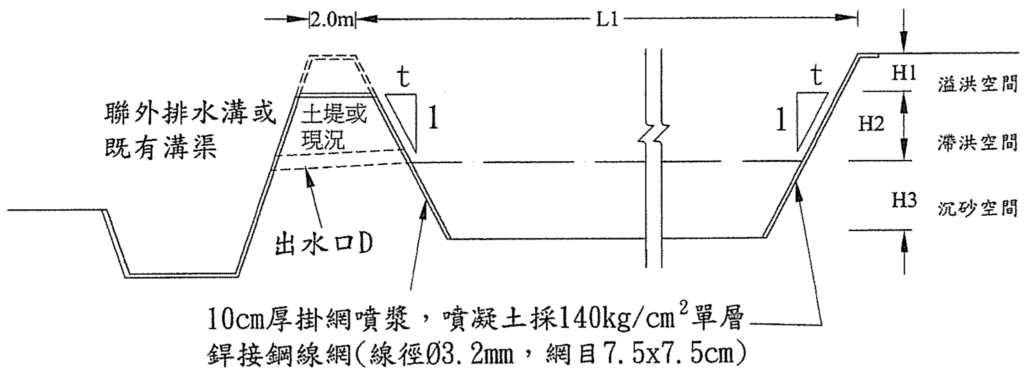
2.0m
L1
t
1
t
1
H1
H2
H3
溢洪空間
滯洪空間
沉砂空間
聯外排水溝或既有溝渠
土堤或現況
出水口D
10cm厚掛網噴漿，噴凝土採140kg/cm²單層
銲接鋼線網(線徑Ø3.2mm，網目7.5x7.5cm)

A-A' 剖面圖

N.T.S

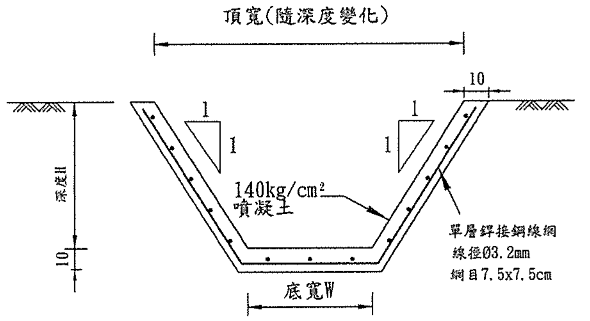
頂寬(隨深度變化)
10
1
1
1
1
深度H
10
140kg/cm²
噴凝土
單層銲接鋼線網
線徑Ø3.2mm
網目7.5x7.5cm
底寬W

噴漿溝(井)斷面圖

N.T.S　unit:cm

註1：排水溝尺寸詳見臨時水土保持設施尺寸表

註2：噴漿井底長與底寬分別為W1及W2，
尺寸詳見臨時水土保持設施尺寸表

各階段臨時滯洪沉砂池設施尺寸表

階段	編號	尺寸 寬度 W1(m)	尺寸 長度 L1(m)	高程	深度 (m)	深度 (m)	池體側坡比t	位置	溢洪口尺寸 寬度 W3(m)	溢洪口尺寸 高度 H1(m)	出水口尺寸 (m)	上游銜接設施	下游銜接設施
1-2~ 一期竣工	TDS1-2-1	面積：5582.46m²		57.00	—	—	3.0	池頂	30.0*0.3		2*φ1.10m RCP管	—	既有溝渠
		面積：4534.00m²		56.70	0.30	H1	3.0	滯洪池頂					
		面積：2523.00m²		55.00	1.70	H2	3.0	沉砂池頂					
		面積：178m²		51.00	4.00	H3	3.0	沉砂池底					
1-3	TDS1-3-1	面積：800.00m²		55.05	—	—	1.0	池頂	10.0*0.2		1*φ0.60m RCP管	—	既有溝渠
		面積：776.16m²		54.85	0.20	H1	1.0	滯洪池頂					
		面積：634.41m²		53.60	1.25	H2	1.0	沉砂池頂					
		面積：424.41m²		51.50	2.10	H3	1.0	沉砂池底					
1-4	TDS1-4-1	面積：4284.63m²		51.00	—	—	3.0	池頂	20.0*0.3		10*φ0.40m RCP管	—	既有溝渠
		面積：4009.93m²		50.70	0.30	H1	3.0	滯洪池頂					
		面積：2883.42m²		49.40	1.30	H2	3.0	沉砂池頂					
		面積：746m²		46.40	3.00	H3	3.0	沉砂池底					
	TDS1-4-2	面積：3542.96m²		55.00	—	—	3.0	池頂	20.0*0.3		5*φ0.50m RCP管	—	既有溝渠
		面積：3332.16m²		54.70	0.30	H1	3.0	滯洪池頂					
		面積：2647.44m²		53.70	1.00	H2	3.0	沉砂池頂					
		面積：1741.59m²		52.00	1.70	H3	3.0	沉砂池底					
	TDS1-1 (地下室範圍)	面積：321563m²		68.50	—	—	0.0	池頂	6.0*0.3		1*φ0.60m RCP管	—	既有溝渠
		面積：321563m²		68.20	0.30	H1	0.0	滯洪池頂					
		面積：321563m²		67.70	0.50	H2	0.0	沉砂池頂					
		面積：321563m²		67.00	0.70	H3	0.0	沉砂池底					
1-5	TDS1-5-1	面積：806.50m²		54.00	—	—	3.0	池頂	7.0*0.2		1*φ0.50m RCP管	—	T1-5-16
		面積：806.24m²		53.80	0.20	H1	3.0	滯洪池頂					
		面積：311.54m²		52.10	1.70	H2	3.0	沉砂池頂					
		面積：102.35m²		51.00	1.10	H3	3.0	沉砂池底					
	TDS1-5-2	面積：617.60m²		80.00	—	—	1.0	池頂	8.0*0.2		1*φ0.60m RCP管	T1-5-17	T1-5-18
		面積：596.90m²		79.80	0.20	H1	1.0	滯洪池頂					
		面積：470.66m²		78.45	1.35	H2	1.0	沉砂池頂					
		面積：342.93m²		75.95	2.50	H3	1.0	沉砂池底					
	TDS1-5-3	面積：4602.18m²		52.60	—	—	3.0	池頂	8.0*0.2		1*φ0.60m RCP管	—	既有溝渠
		面積：4011.08m²		51.80	0.80	H1	3.0	滯洪池頂					
		面積：3794.45m²		51.25	0.55	H2	3.0	沉砂池頂					
		面積：3032.35m²		50.00	1.25	H3	3.0	沉砂池底					
2-1~ 二期竣工	TDS2-1-1	面積：600.89m²		80.00	—	—	1.0	池頂	8.0*0.2		1*φ0.60m RCP管	T1-5-17	T1-5-18
		面積：434.02m²		66.95	13.05	H1	1.0	滯洪池頂					
		面積：284.75m²		61.25	5.70	H2	1.0	沉砂池頂					
		面積：187.07m²		60.75	0.50	H3	1.0	沉砂池底					
	滯3	面積：1225.60m²		67.85	—	—	0.0	池頂	4.0*0.9		B=1.00m、 h=0.40m 矩形開口	—	C103-1
		面積：1225.60m²		66.95	0.90	H1	0.0	滯洪池頂					
		面積：1225.60m²		61.25	5.70	H2	0.0	沉砂池頂					
		面積：1225.60m²		60.75	0.50	H3	0.0	沉砂池底					
3-1	TDS3-1-1 (地下室範圍)	面積：10913.64m²		57.35	—	—	0.0	池頂	25*0.2		1*φ0.40m RCP管	—	既有溝渠
		面積：10913.64m²		57.15	0.20	H1	0.0	滯洪池頂					
		面積：10913.64m²		56.75	0.40	H2	0.0	沉砂池頂					
		面積：10913.64m²		56.45	0.30	H3	0.0	沉砂池底					

註1：TDS2-1-1為原TDS1-5-2，因現場施作形狀改變，故調整池體形狀後重新檢核量體，並非屬新設臨時滯洪沉砂池

註2：滯3設計詳第六章滯洪沉砂池3設計圖說

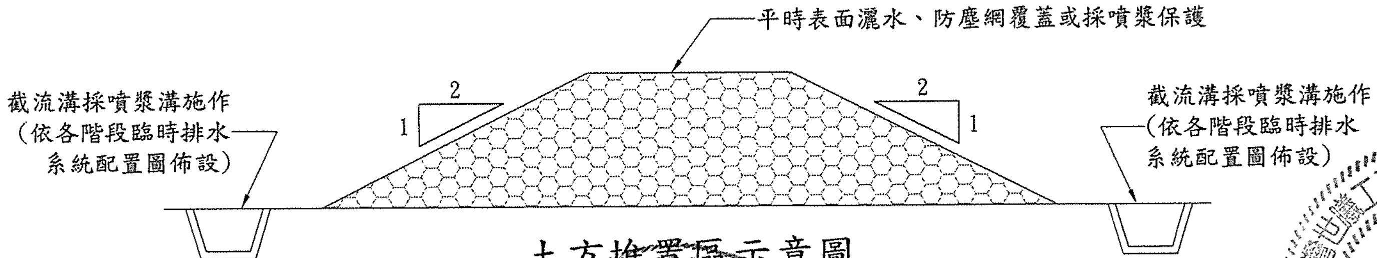
平時表面灑水、防塵網覆蓋或採噴漿保護
截流溝採噴漿溝施作
(依各階段臨時排水
系統配置圖佈設)
2
1
2
1
截流溝採噴漿溝施作
(依各階段臨時排水
系統配置圖佈設)

土方堆置區示意圖

N.T.S　unit:cm

相關說明:

1. 如現場臨時排水溝有過路需求時，需視該段水溝深度，採該深度之管涵埋設，埋設支數須符合通水斷面積。
2. 噴漿溝與噴漿集水井標註長寬皆為溝底與井底，頂寬隨深度不同而調整，側坡比皆採V：H=1：1。
3. 土石方堆置區以每堆高高度5.0公尺則需留設2.0公尺平台為原則。

國家科技及技術委員會
新竹科學園區管理局

核定		日期	
複審		日期	
初審		日期	

新竹科學園區(寶山用地)第二期擴建計畫

國道1號以東、客雅溪以北水土保持計畫第三次變更設計
臨時防災設施構造物設計圖(一)

台灣世曦工程顧問股份有限公司
CECI Engineering Consultants, Inc., Taiwan

陳振東
技執字第002404號

陳振東

林文弘
技執字第00531號

繪圖		品保	
設計		審定	
校核		技師	
日期		圖號	7.2-1(1)

修正者	說明	日期

開發單位：「網址：www.sipa.gov.tw，電話：03-5773311」

設計單位：「網址：www.ceci.com.tw 客服信箱，電話：02-87973567，傳真：02-87973568，計畫編號：10023」

水土保持計畫資訊公開平台